Draufsicht / top view / **
veduta dell'alto/ vue de dessus

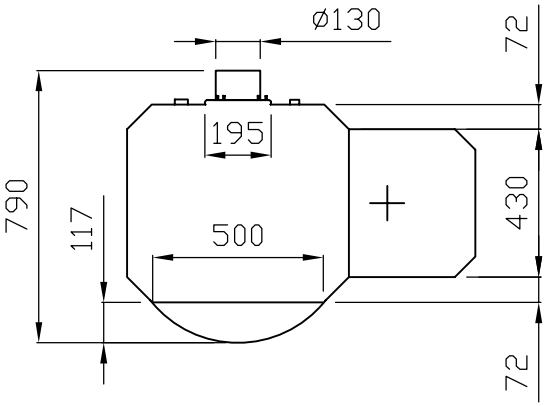

Seitenansicht / front view
veduta de fianco / vue de côté

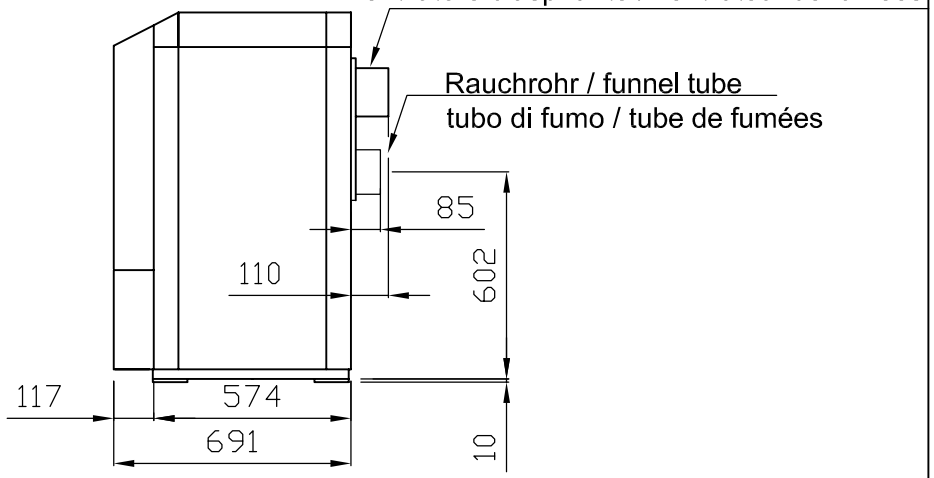

Vorderansicht / front view
veduta di fronte / vue de face

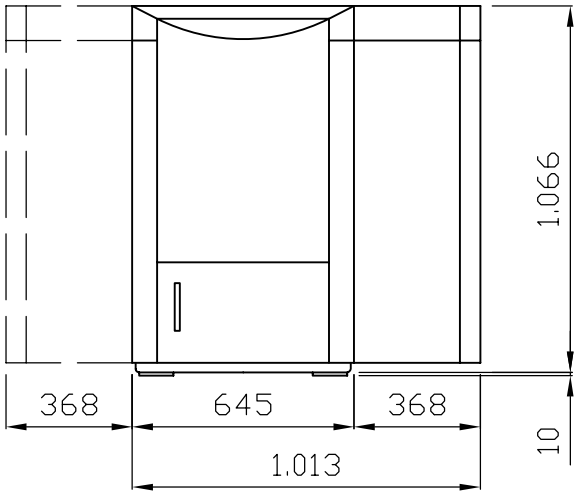

Hinteransicht / back view
veduta posteriore / vue arrière

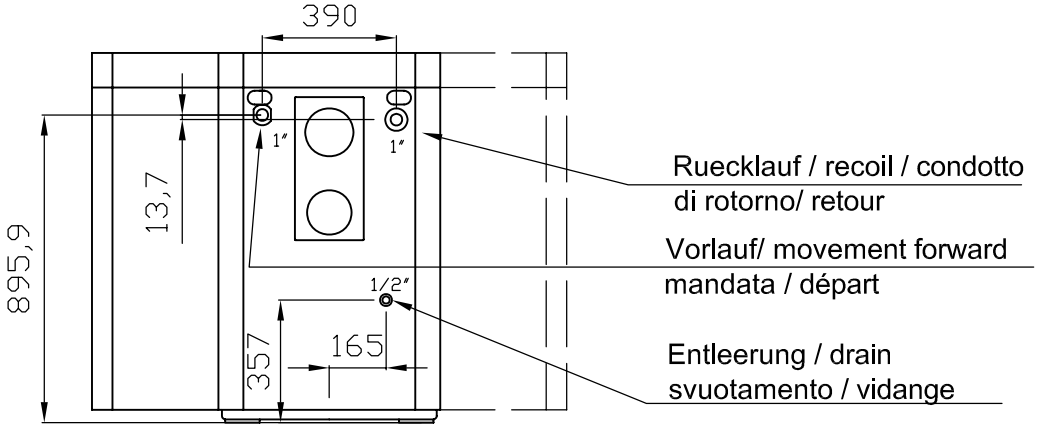

** Draufsicht ohne Saugzugventilator
Top view without suction van.
Veduta dell'alto senza ventilatore d'aspirante..
Vue de dessus sans ventilateur de fumées

	Allgemeintoleranz		Maßstab	Werkstoff	Gewicht
			1:16		kg
	Datum	Name			
Bearb.	03.10.03	Falkner W.			
Gepr.					
Gen.					

Pellematic PE 08
Schneckensystem / screw conveyor system
Sistema di trasporto a coclea / système par vis d'extraction

ÖkoFEN HEIZTECHNIK

D0132-200501-02

Blatt 1 von 1

Änderung	Datum	Name

Draufsicht / top view / veduta dell'alto/ vue de dessus **

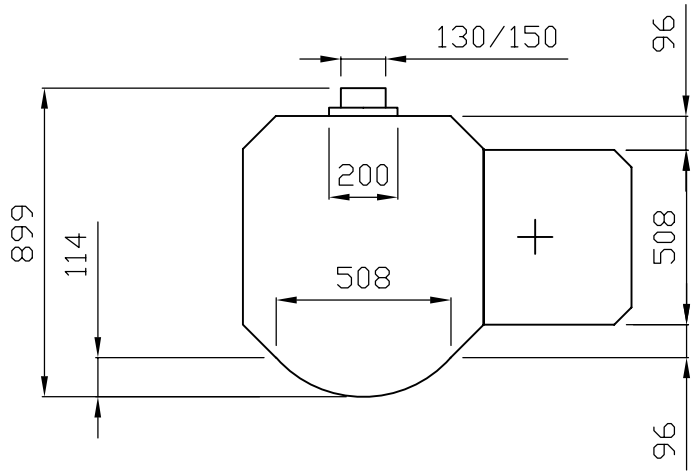

Seitenansicht / front view
veduta de fianco / vue de côté

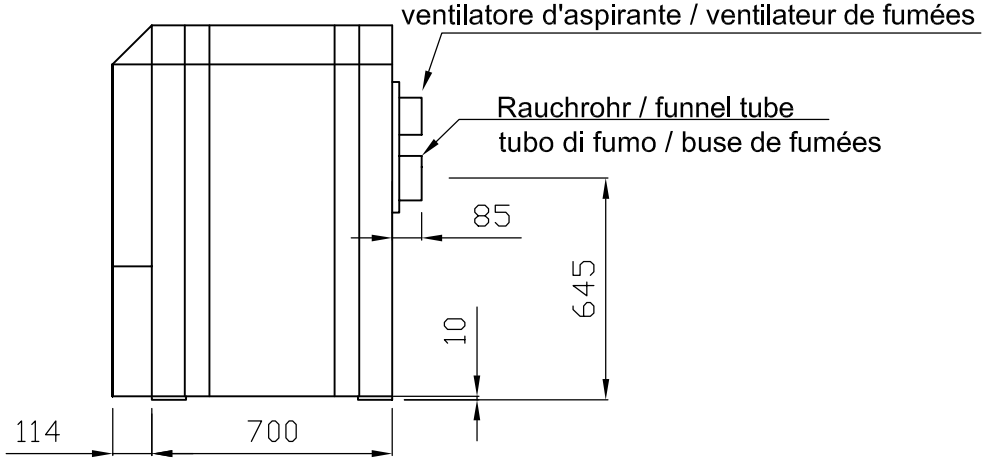

Vorderansicht / front view
veduta di fronte / vue de face

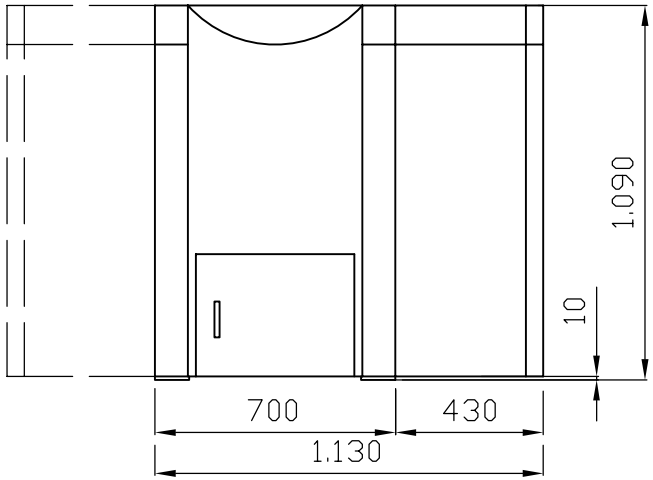

Hinteransicht / back view
veduta posteriore / vue arrière

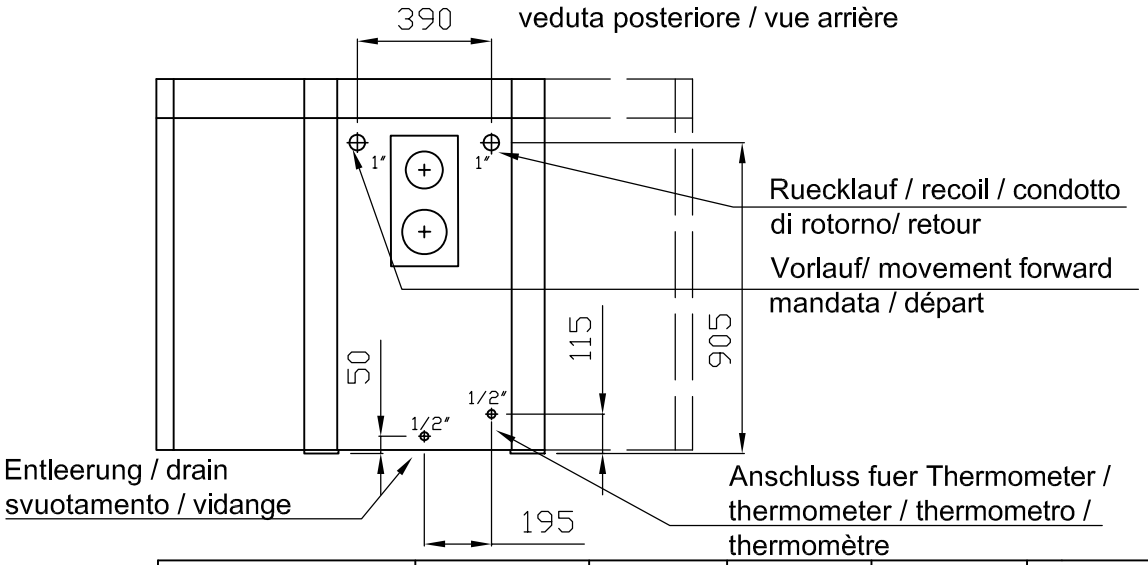

** Draufsicht ohne Saugzugventilator
Top view without suction van
Veduta dell'alto senza ventilatore d'aspirante
Vue de dessus sans ventilateur de fumées

			Allgemeintoleranz		Maßstab	Werkstoff	Gewicht
					1:16		kg
				Datum	Name	Pellematic PE12-20kW	
			Bearb.	07.04.01	Ortner St.	Schneckensystem / screw conveyor system	
			Gepr.			Sistema di trasporto a coclea / système par vis d'extraction	
			Gen.				
Änderung	Datum	Name	ÖkoFEN HEIZTECHNIK			D0007-200510-02	Blatt 1 von 1

Draufsicht / top view / **
veduta dell'alto/ vue de dessus

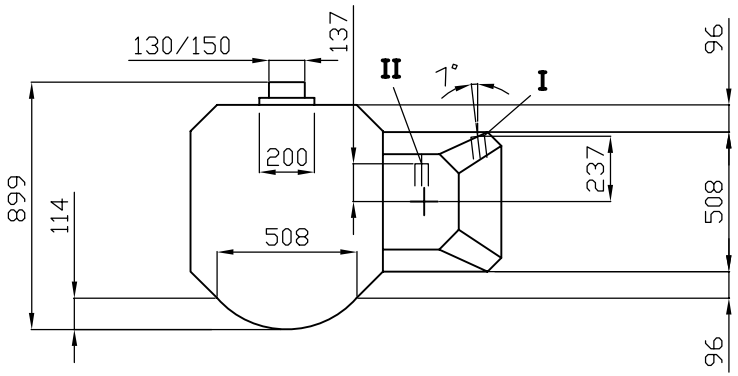

Seitenansicht / front view
veduta de fianco / vue de côté

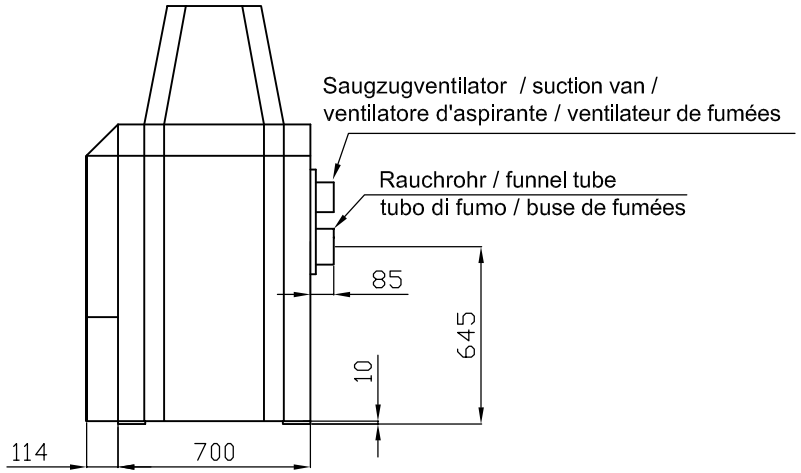

Vorderansicht / front view
veduta di fronte / vue de face

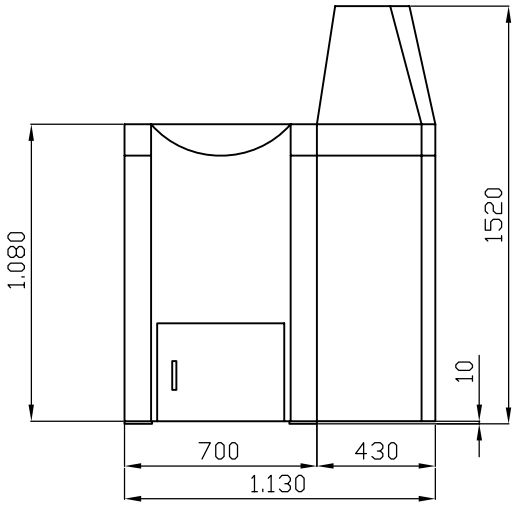

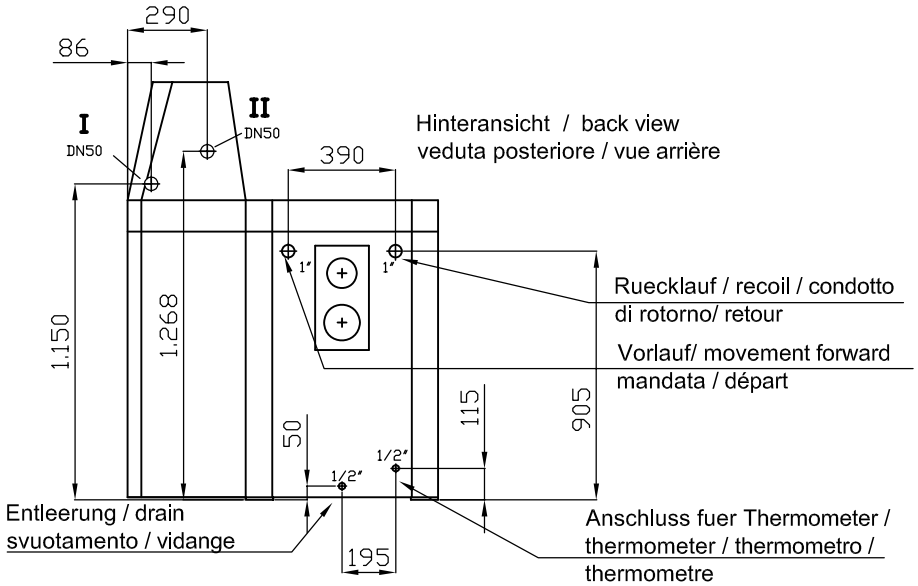

** Draufsicht ohne Saugzugventilator
Top view without suction van
Veduta dell'alto senza ventilatore d'aspirante
Vue de dessus sans ventilateur de fumées

I: Anschluss Druckleitung / Connection pressure pipe /
Tubazione di mandata / conduite de refoulement

II: Anschluss Pelletsleitung / Connection pellet pipe /
Tubazione per i pellets / conduite de granulés

			Allgemeintoleranz		Maßstab	Werkstoff	Gewicht
					1:20		kg
				Datum	Name	Pellematic PES12-20kW	
			Bearb.	18.09.01	Ortner St.		
			Gepr.			Vacuumsaugsystem/ Vacuum suction system/ Sistema di aspirazione sotto vuoto/ Systeme d'extraction pneumatique	
			Gen.				
			ÖkoFEN HEIZTECHNIK			D0008-200606-03	Blatt 1
Änderung	Datum	Name					von 1

Draufsicht / top view / veduta dell'alto/ vue de dessus **

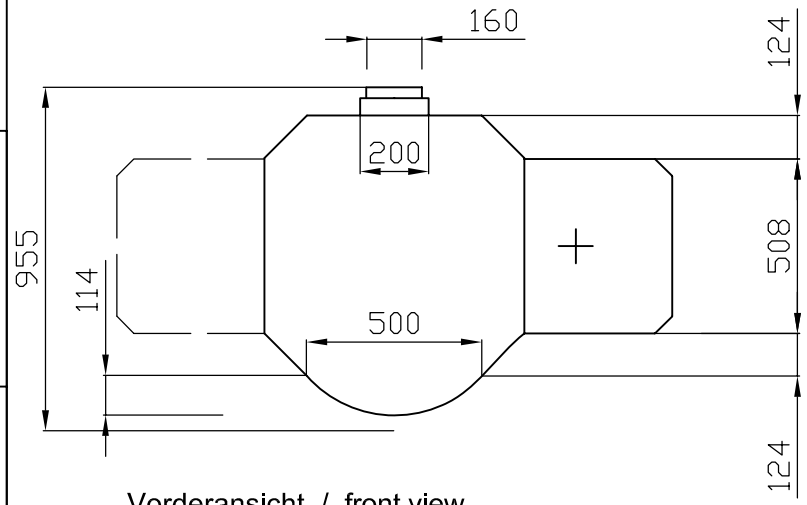

Seitenansicht / front view
veduta de fianco / vue de côté

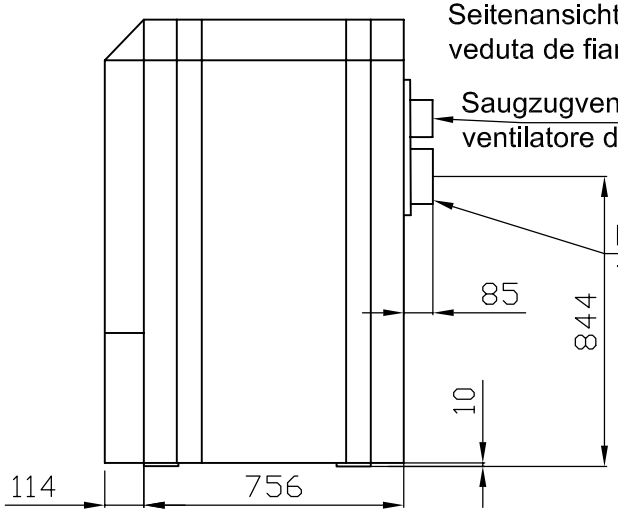

Vorderansicht / front view
veduta di fronte / vue de face

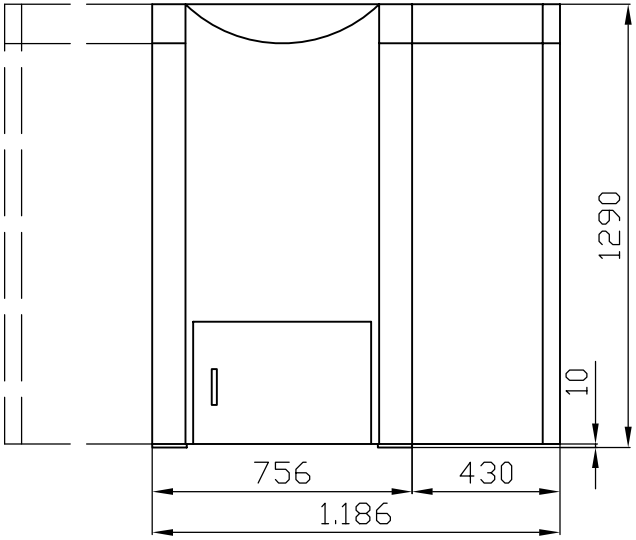

Hinteransicht / back view
veduta posteriore / vue arrière

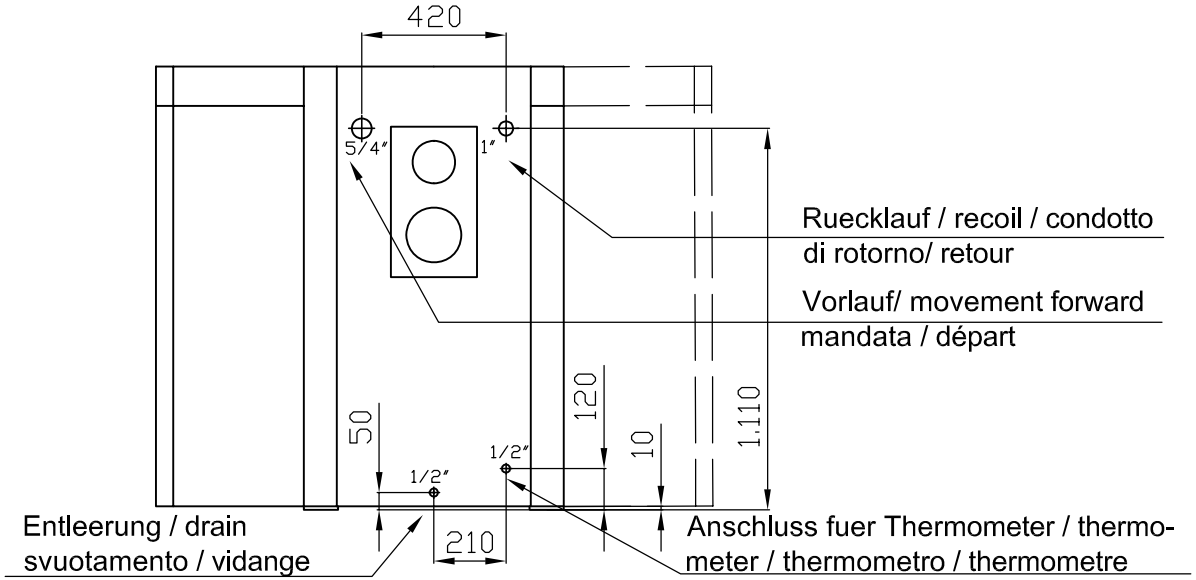

** Draufsicht ohne Saugzugventilator
Top view without suction van
Veduta dell'alto senza ventilatore d'aspirante
Vue de dessus sans ventilateur de fumées

Allgemeintoleranz		Maßstab	Werkstoff	Gewicht
		1:16		kg

	Datum	Name
Bearb.	07.04.01	Ortner St.
Gepr.		
Gen.		

Änderung | Datum | Name

ÖkoFEN HEIZTECHNIK

Pellematic PE25-32kW

Schneckensystem / screw conveyor system
Sistema di trasporto a coclea / système par vis d'extraction

D0009-200510-02

Blatt 1 von 1

Draufsicht / top view / **
veduta dell'alto/ vue de dessus

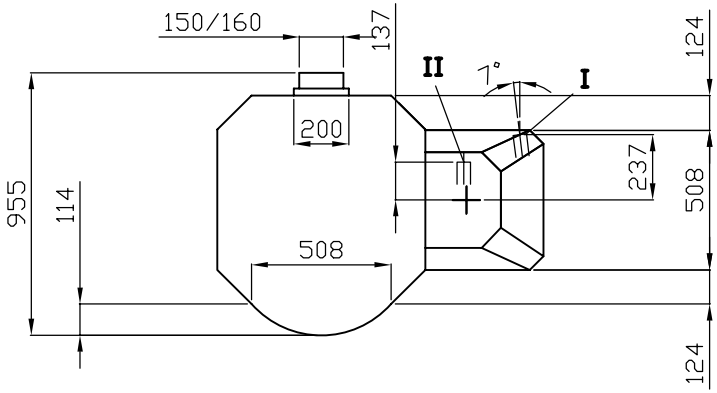

Seitenansicht / front view
veduta de fianco / vue de côté

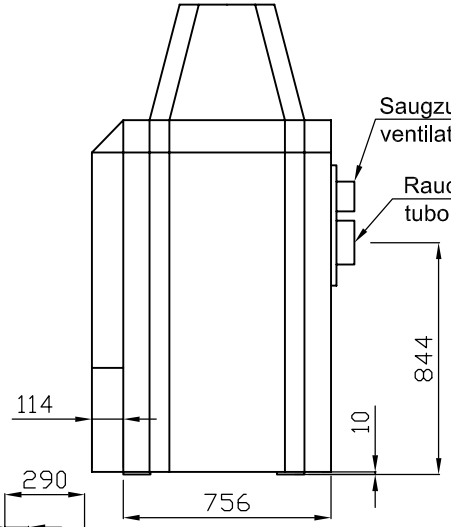

Vorderansicht / front view
veduta di fronte / vue de face

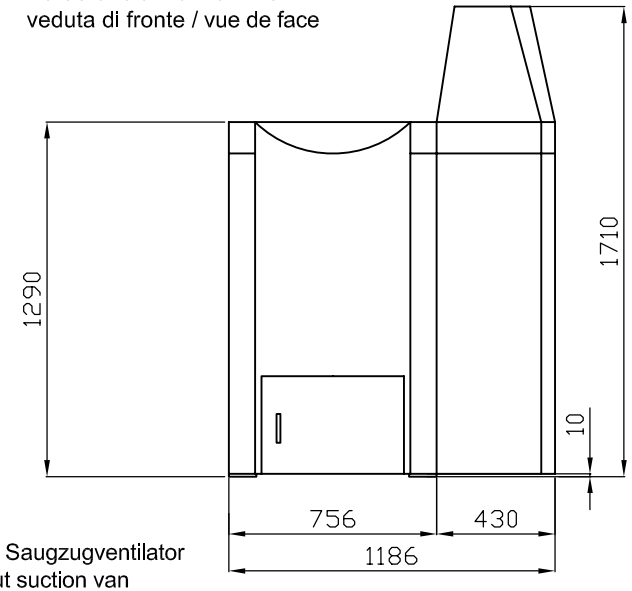

Hinteransicht / back view
veduta posteriore / vue arrière

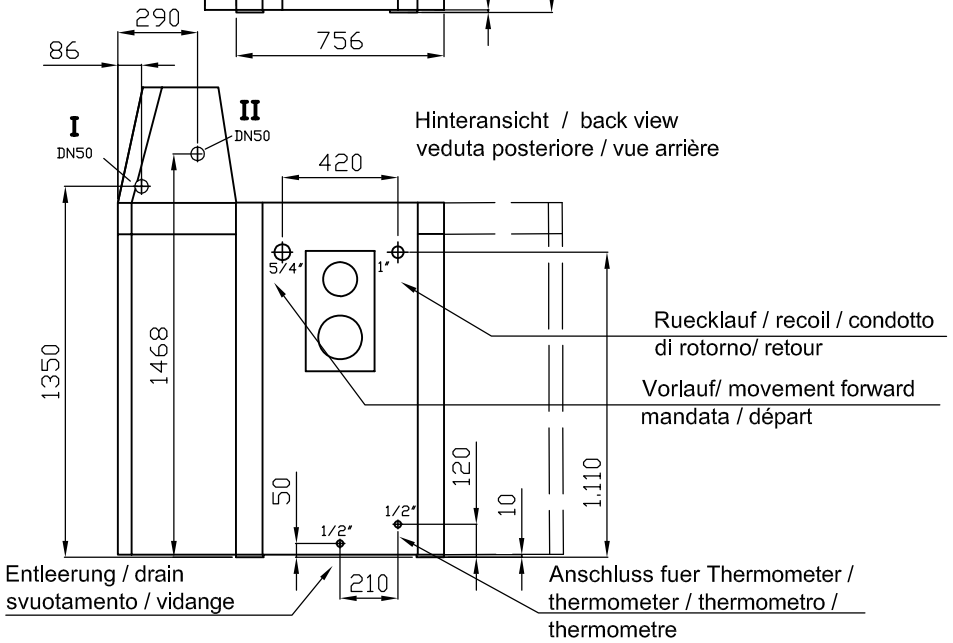

** Draufsicht ohne Saugzugventilator
Top view without suction van
Veduta dell'alto senza ventilatore d'aspirante
Vue d'en haut sans ventilateur de fumées

I: Anschluss Druckleitung / Connection pressure pipe /
Tubazione di mandata / conduite de refoulement

II: Anschluss Pelletsleitung / Connection pellet pipe /
Tubazione per i pellets / conduite de granulés

			Allgemeintoleranz		Maßstab	Werkstoff	Gewicht
					1:20		kg
				Datum	Name	Pellematic PES25-32kW	
			Bearb.	18.09.01	Ortner St.		
			Gepr.			Vacuumsaugsystem/ Vacuum suction system/ Sistema di aspirazione sotto vuoto/ Systeme d'extraction pneumatique	
			Gen.				
			ÖkoFEN HEIZTECHNIK			D0010-200606-03	Blatt 1
Änderung	Datum	Name					von 1

Seitenansicht / front view
veduta de fianco / vue de côté

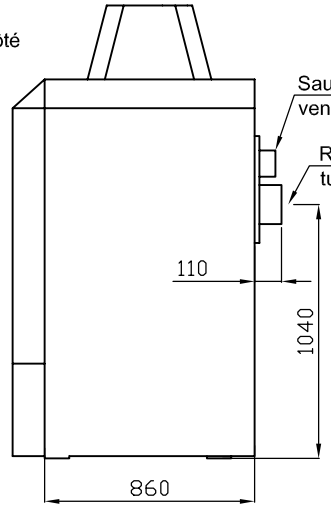

Draufsicht / top view / **
veduta dell'alto/ vue de dessus

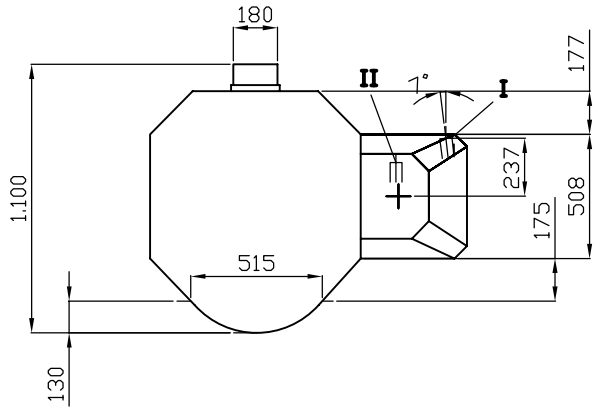

Hinteransicht / back view
veduta posteriore / vue arrière

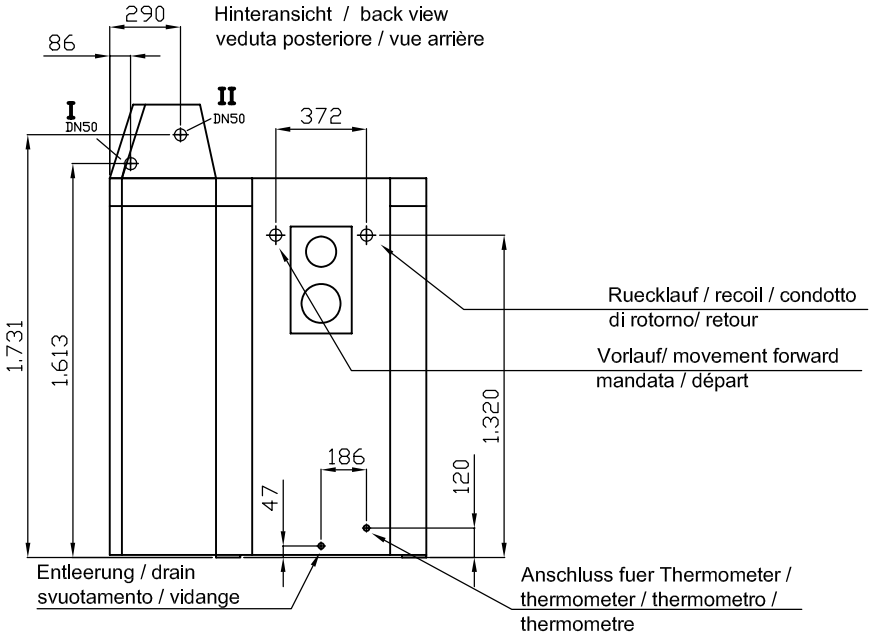

Vorderansicht / front view
veduta di fronte / vue de face

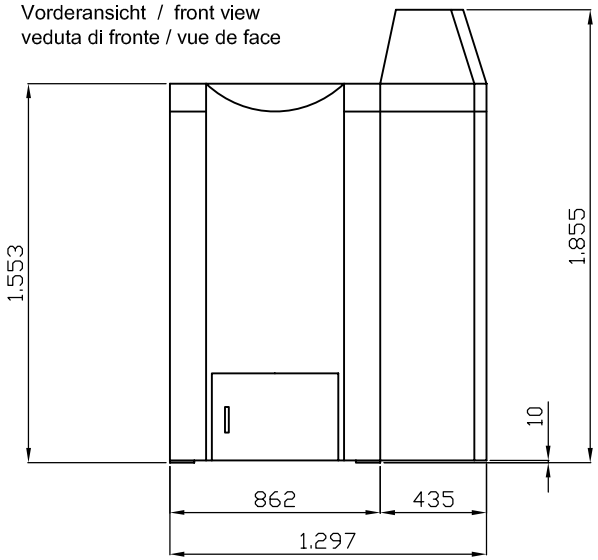

** Draufsicht ohne Saugzugventilator
Top view without suction van
Veduta dell'alto senza ventilatore d'aspirante
Vue d'en haut sans ventilateur de fumées

I: Anschluss Druckleitung / Connection pressure pipe /
Tubazione di mandata / conduite de refoulement

II: Anschluss Pelletsleitung / Connection pellet pipe /
Tubazione per i pellets / conduite de granulés

			Allgemeintoleranz		Maßstab	Werkstoff	Gewicht
							kg
				Datum	Name	Pellematic PES36 - 56kW	
			Bearb.	19.12.06	Zöchbauer		
			Gepr.			Vacuumsaugsystem/ Vacuum suction system/ Sistema di aspirazione sotto vuoto/ Systeme d'extraction pneumatique	
			Gen.				
			ÖkoFEN HEIZTECHNIK			D0134-200612-01	Blatt 1
Änderung	Datum	Name					von 1

Draufsicht / top view / veduta
dell'alto/ vue de dessus

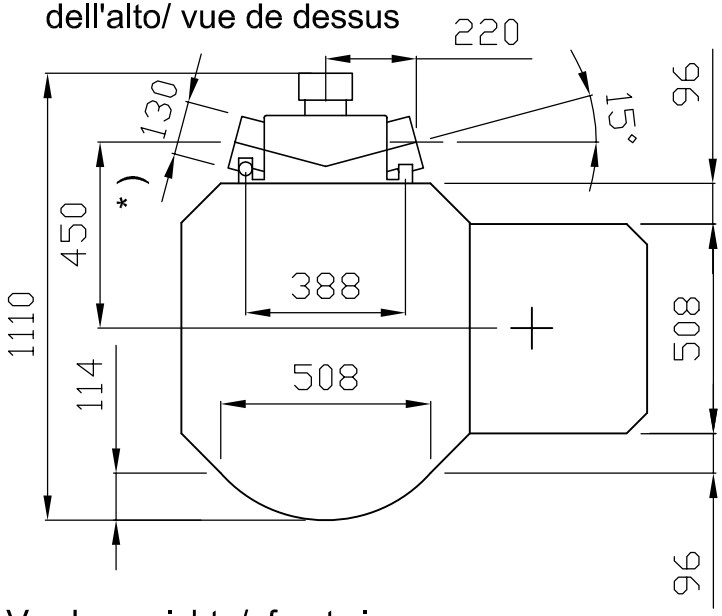

Seitenansicht / front view
veduta de fianco /
vue de côte

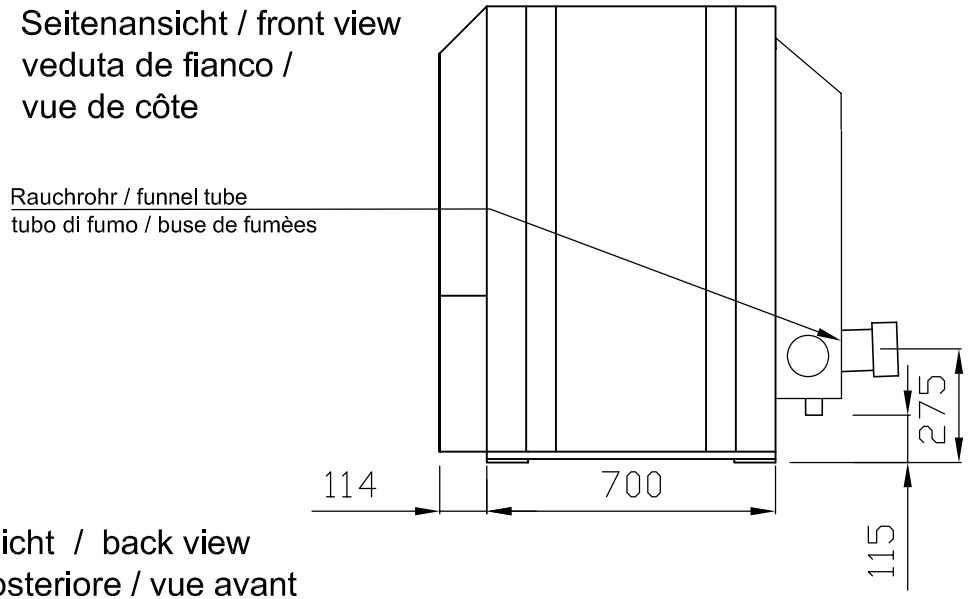

Hinteransicht / back view
veduta posteriore / vue avant

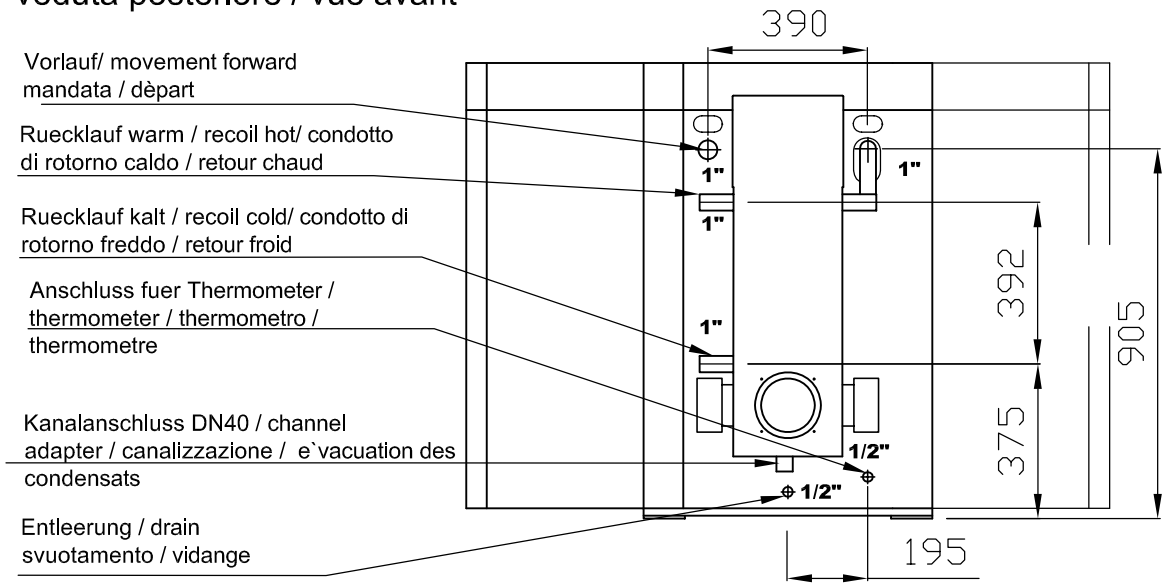

Vorderansicht / front view
veduta di fronte / vue de face

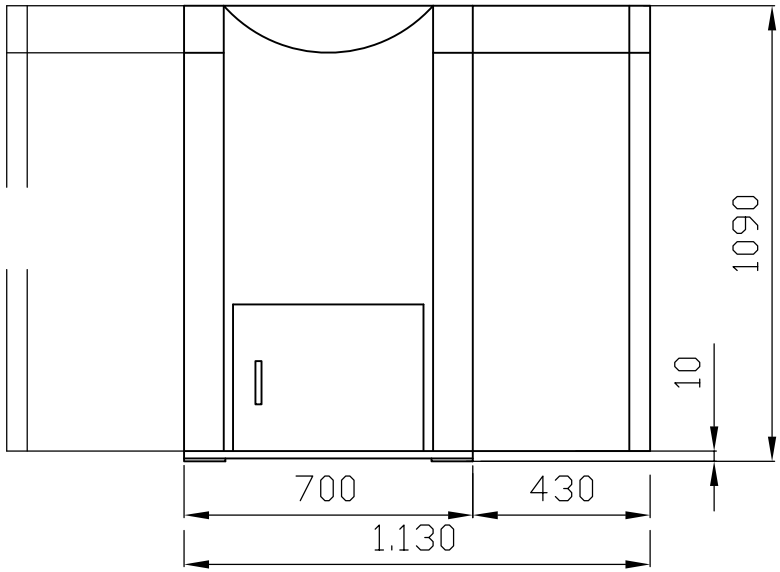

*) Rauchrohr DN130 - 3 Anschlussmöglichkeiten
*) Buse de fumèes DN130 - 3 raccordements possibles

			Allgemeintoleranz		Maßstab	Werkstoff	Gewicht
					1:16		kg
				Datum	Name	Pellematic PEK12-20kW	
			Bearb.	07.04.05	Ortner St.	Schneckensystem / screw conveyor system	
			Gepr.			Sistema di trasporto a coclea / système par vis d'extraction	
			Gen.				
			ÖkoFEN HEIZTECHNIK			D0012-200805-03	Blatt 1 von 1
Änderung	Datum	Name					

Draufsicht / top view / veduta dell'alto/ vue de dessus

*) Rauchrohr - 3 Anschlussmöglichkeiten / buse de fumées
3 raccordements possibles

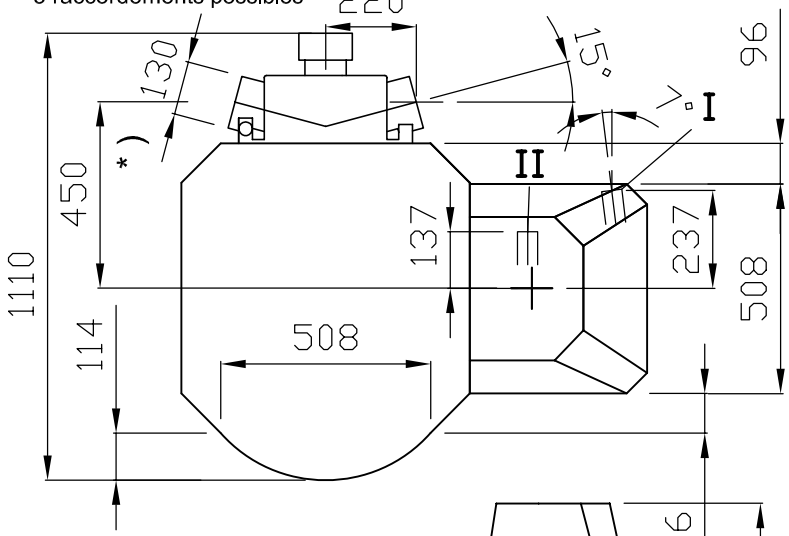

Seitenansicht / front view veduta de fianco / vue de côte

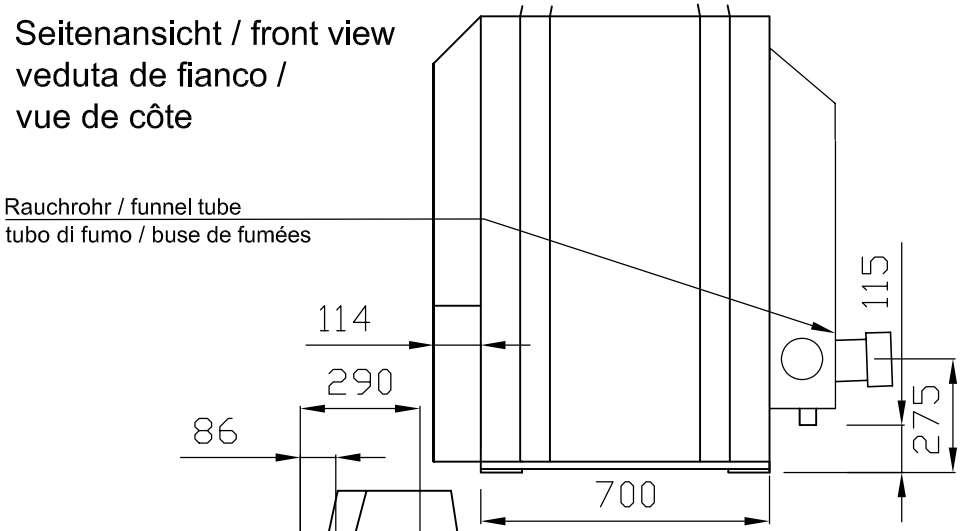

Hinteransicht / back view veduta posteriore / vue avant

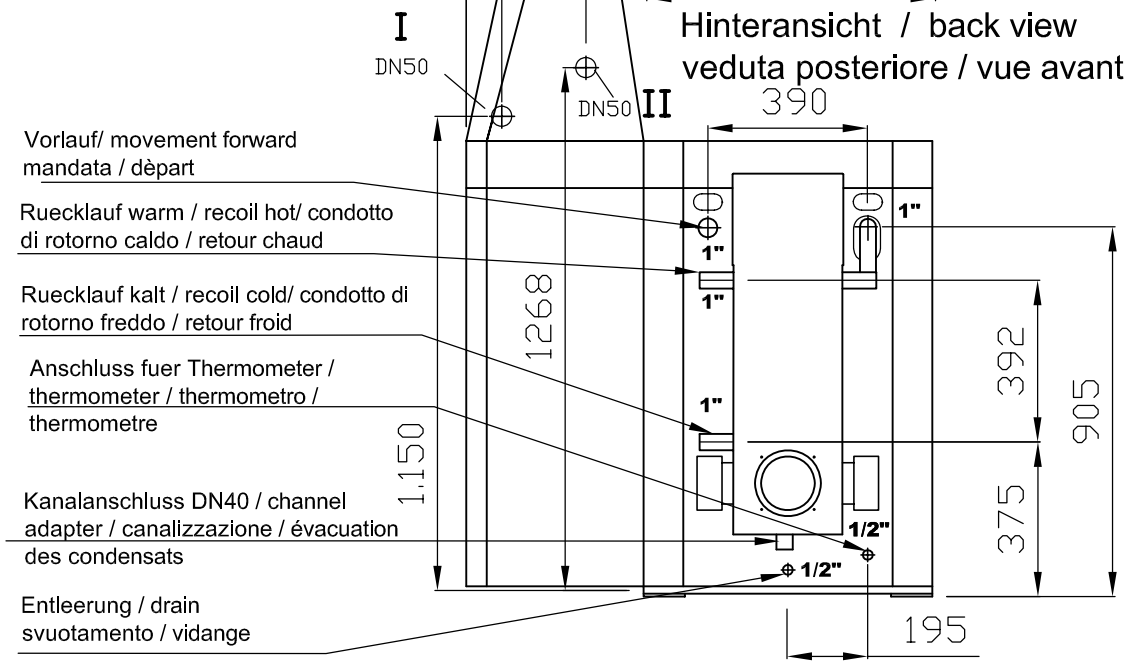

Vorderansicht / front view veduta di fronte / vue de face

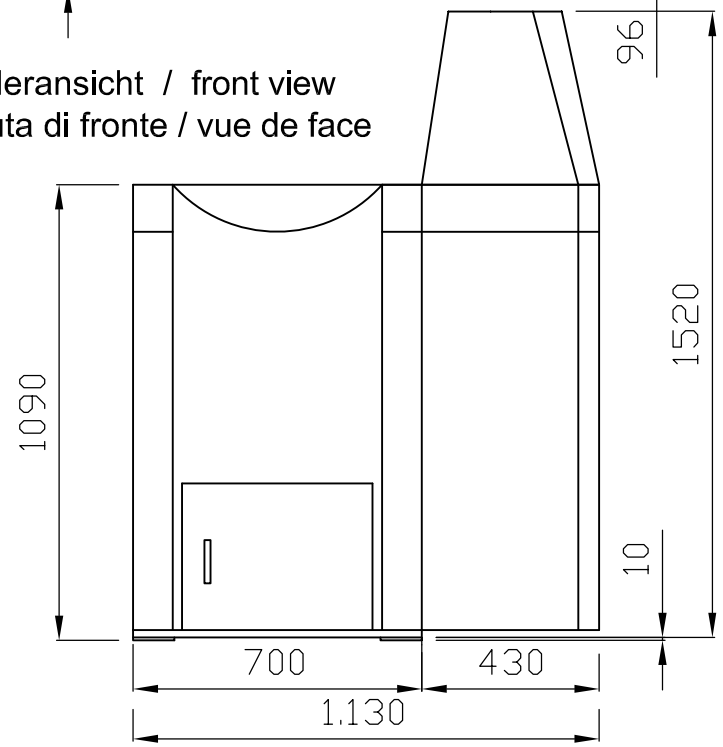

I: Anschluss Druckleitung / Connection pressure pipe / Tubazione di mandata / conduite de refoulement
II: Anschluss Pelletsleitung / Connection pellet pipe / Tubazione per i pellets / conduite de granules

			Allgemeintoleranz		Maßstab	Werkstoff	Gewicht
					1:16		kg
				Datum	Name		
			Bearb.	07.04.05	Ortner St.		
			Gepr.				
			Gen.				
Änderung	Datum	Name					

ÖkoFEN HEIZTECHNIK

Pellematic PESK12-20kW
Schneckensystem / screw conveyor system
Sistema di trasporto a coclea / système par vis d'extraction

D0013-200805-04

Blatt 1 von 1

Draufsicht / top view / veduta dell'alto/ vue d'en haut **

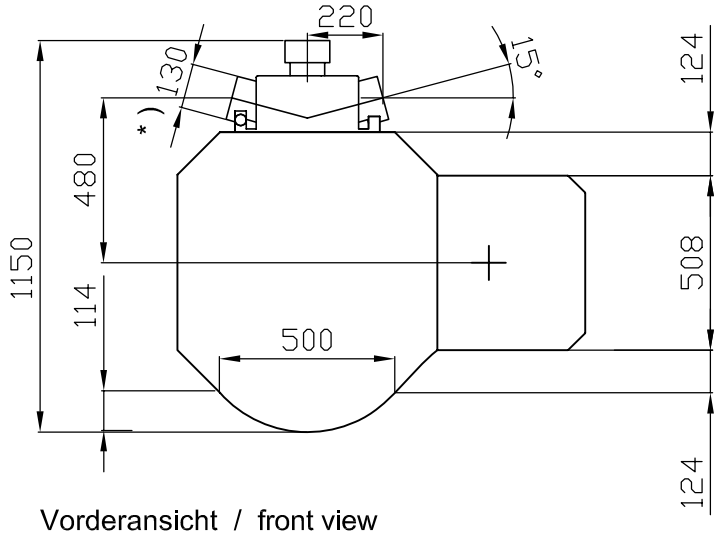

Seitenansicht / front view
veduta de fianco / vue de laterale

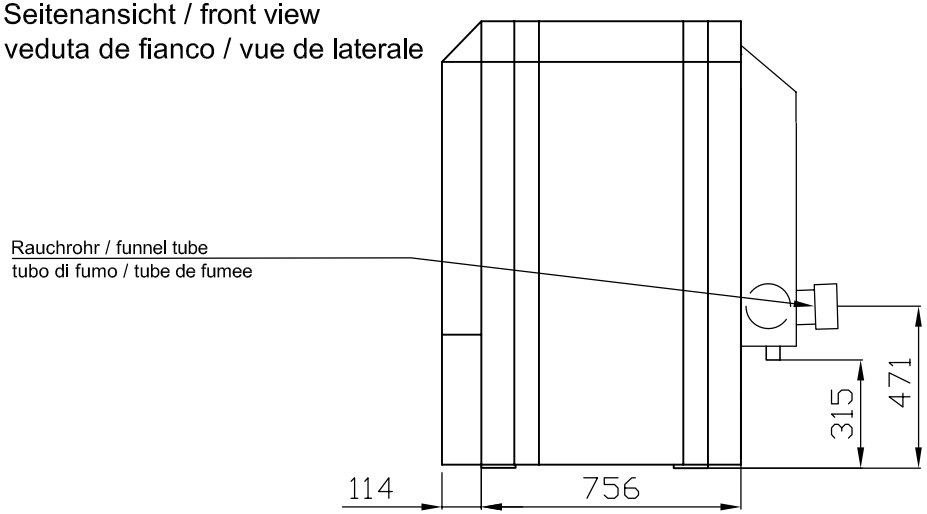

Vorderansicht / front view
veduta di fronte / vue de devant

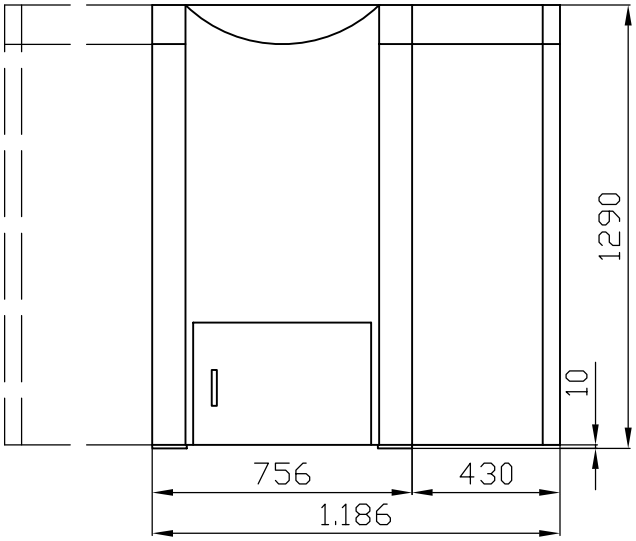

Hinteransicht / back view
veduta posteriore / vue de derriere

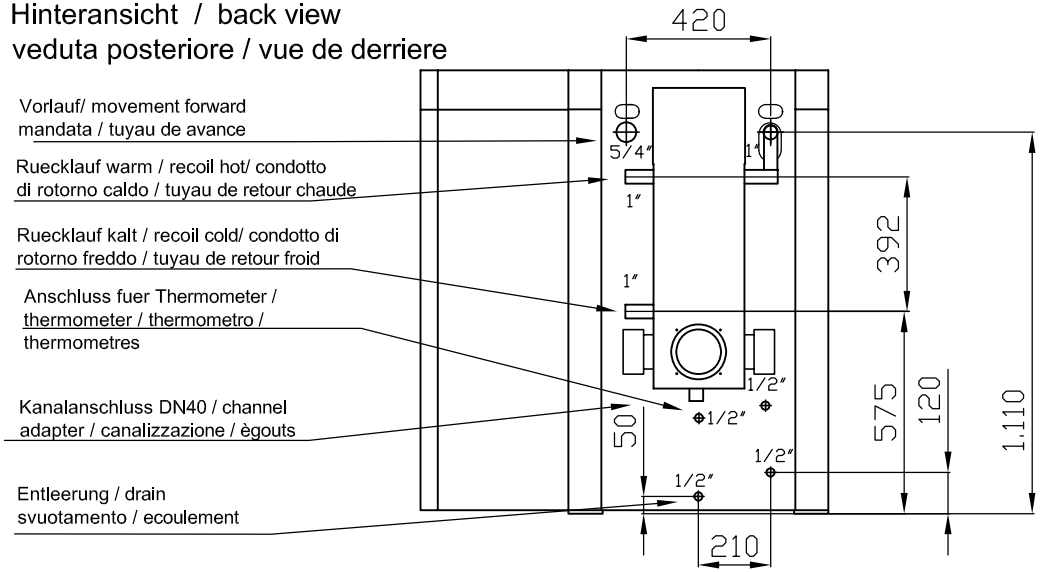

*) Rauchrohr DN130 - 3 Anschlussmöglichkeiten
*) Buse de fumèes DN130 - 3 raccordements possibles

	Allgemeintoleranz		Maßstab	Werkstoff	Gewicht
			1:16		kg
	Datum	Name			
Bearb.	01.03.07	Ortner St.			
Gepr.					
Gen.					

Änderung | Datum | Name

ÖkoFEN HEIZTECHNIK

Pellematic PEK25-32kW
Schneckensystem / screw conveyor system
Sistema di trasporto a coclea / système par vis d'extraction

D0014-200805-02

Blatt 1 von 1

Draufsicht / top view / **
veduta dell'alto/ vue de dessus

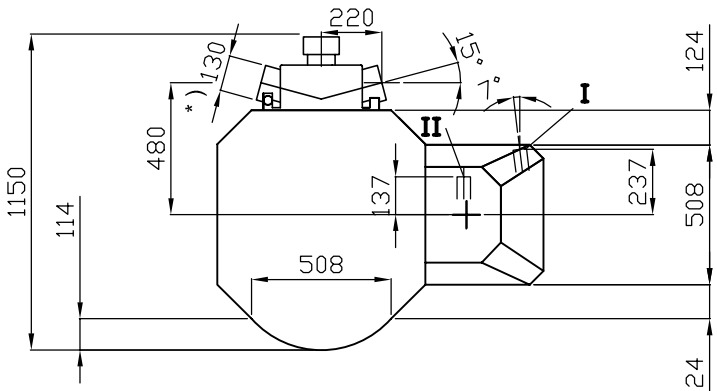

*) Rauchrohr DN130 - 3 Anschlussmöglichkeiten
*) Buse de fumèes DN130 - 3 raccordements possibles

Seitenansicht / front view
veduta de fianco / vue de côte

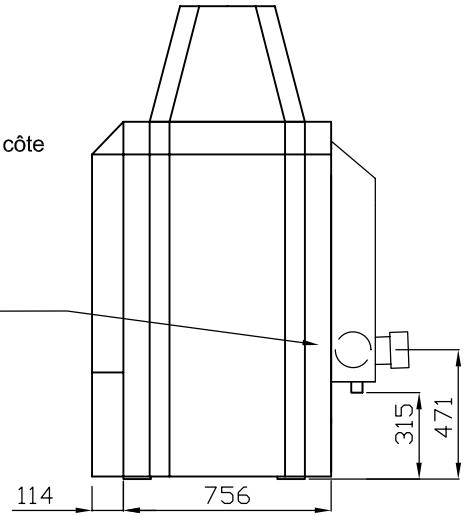

Vorderansicht / front view
veduta di fronte / vue de face

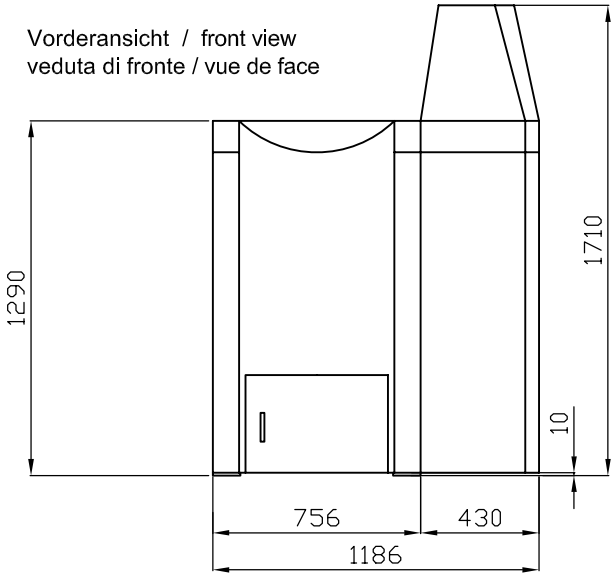

Hinteransicht / back view
veduta posteriore / vue avant

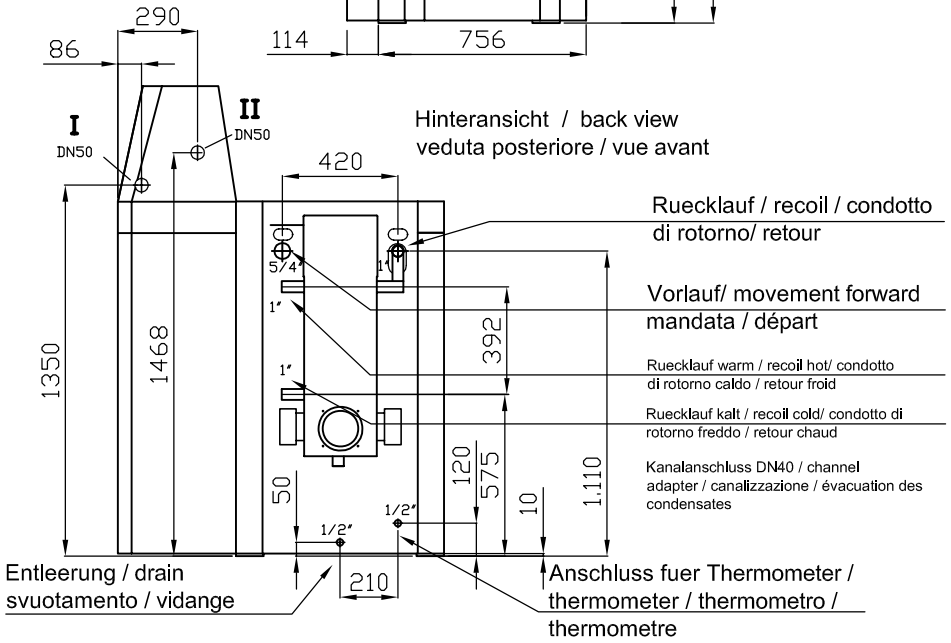

I: Anschluss Druckleitung / Connection pressure pipe / Tubazione di mandata / conduite de refoulement
II: Anschluss Pelletsleitung / Connection pellet pipe / Tubazione per I pellets / condulte de granules

			Allgemeintoleranz		Maßstab	Werkstoff	Gewicht
					1:20		kg
				Datum	Name		
			Bearb.	18.09.01	Ortner St.		
			Gepr.				
			Gen.				
Änderung	Datum	Name					

ÖkoFEN HEIZTECHNIK

Pellematic PESK25-32kW

Vacuumsaugsystem/ Vacuum suction system/ Sistema di aspirazione sotto vuoto/ Systeme d'extraction pneumatique

D0015-200805-02

Blatt 1 von 1

Gewebetank mit Standardhöhen
Serbatolo In tessutto - altezza standard
Silo textile - hauteur standard
Flexi tank - standard sizes

Maße für ST:

ST178 = 1660mm
ST220 = 2100mm
ST260 = 2500mm
ST330 = 3200mm

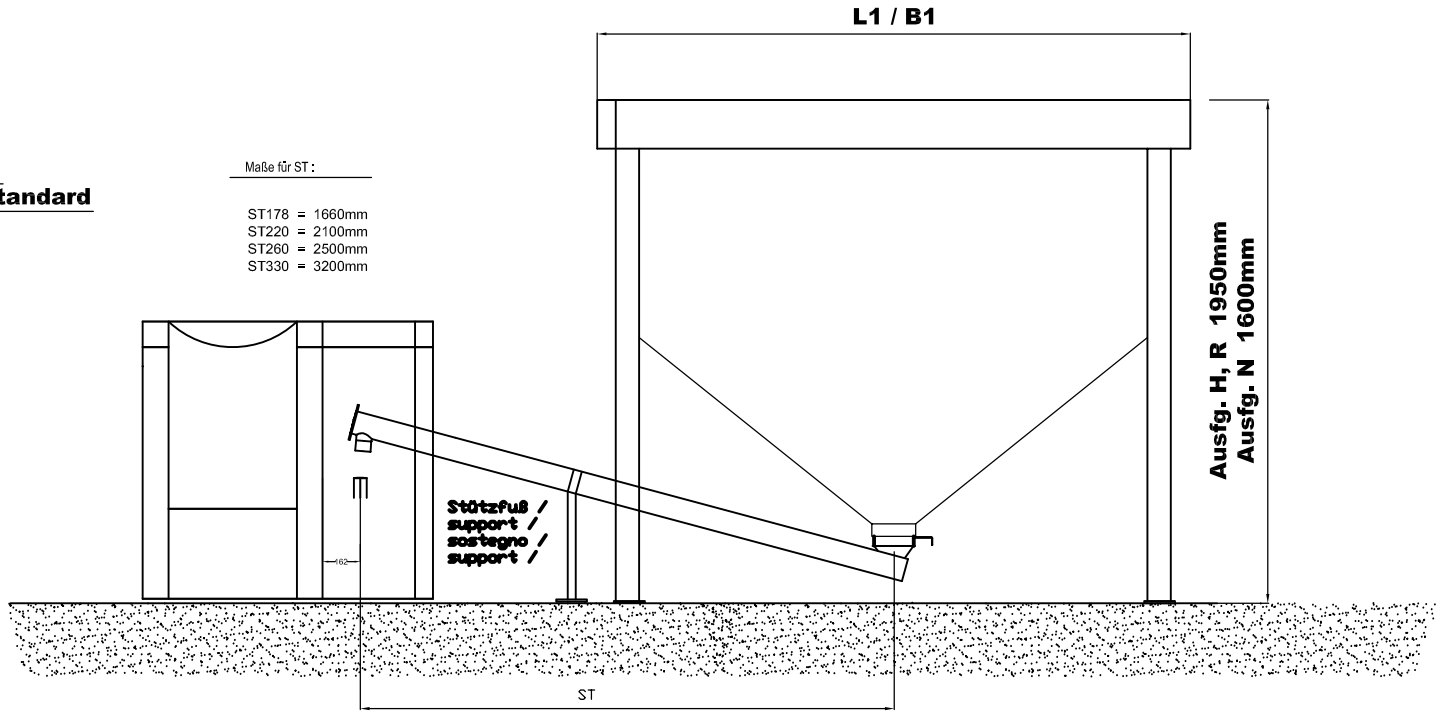

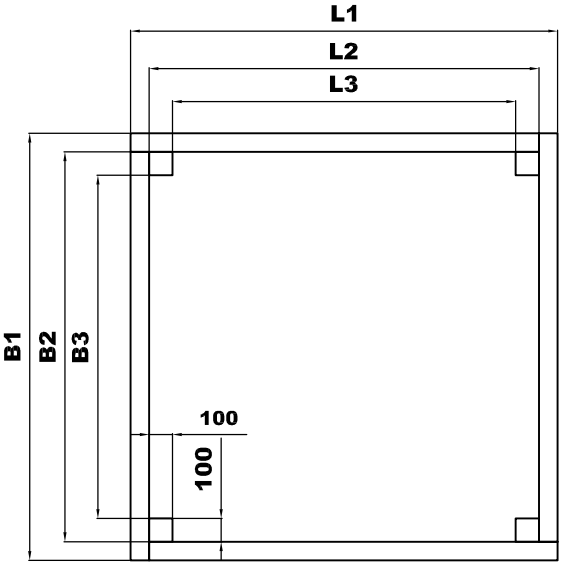

ÖKOFEN FleXILO Type: H, R, N

	L1	L2	L3	B1	B2	B3
S190H, R, N	1970	1790	1590	1970	1790	1590
S220H, R, N	2270	2090	1890	2270	2090	1890
S280H, R, N	2870	2690	2490	2870	2690	2490
S2819H, R, N	2870	2690	2490	1970	1790	1590
S2822H, R, N	2870	2690	2490	2270	2090	1890

Allgemeintoleranz	Maßstab	Werkstoff	Gewicht

	Datum	Name
Bearb.	21.01.03	Falkner W.
Gepr.		
Gen.		

Änderung | Datum | Name

ÖkoFEN HEIZTECHNIK

Gewebetank mit Schneckensystem
Fuil tank with screw conveyor system
Serbatoio per pellets con sistema di tansporto a coclea
Reservoir en systeme par vis d'extraction

A0060-200809-03

Blatt 1 von 2

Gewebetank mit Sonderhöhen
Serbatoio in tessutto - altezza di spezial
Silo textile - hauteur spéciale
Flexi tank - spezial sizes

Maße für ST :

ST178 = 1660mm
ST220 = 2100mm
ST260 = 2500mm
ST330 = 3200mm

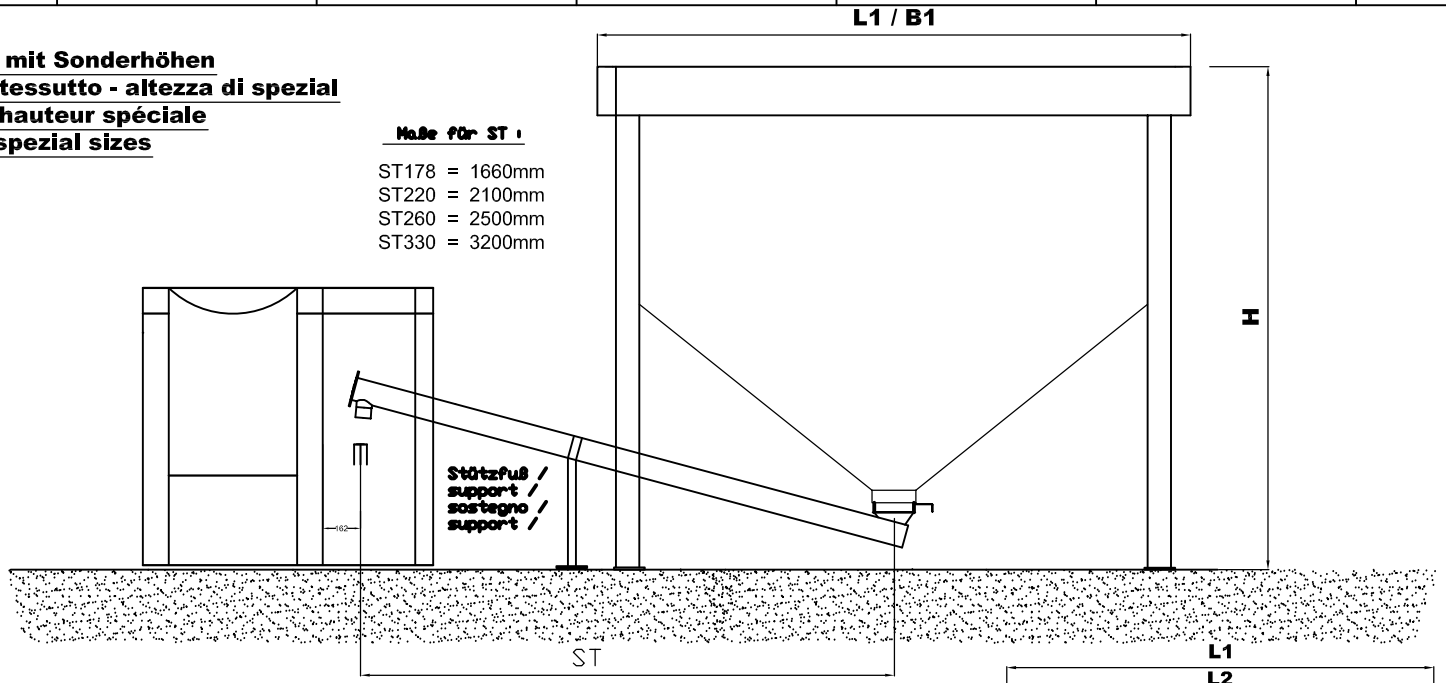

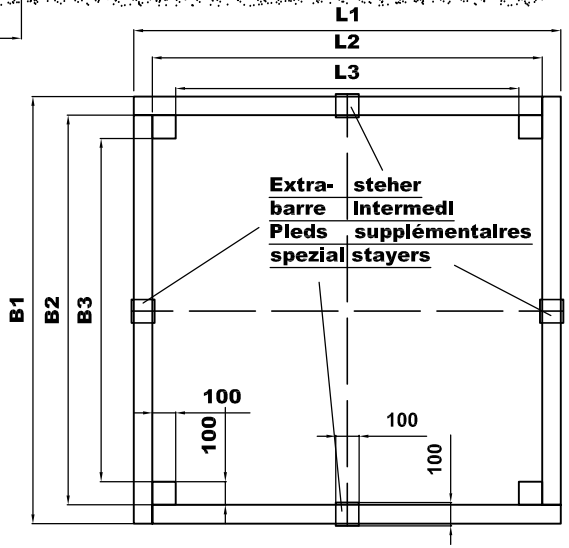

ÖKOFEN FleXILO Type: H

	H	L1	L2	L3	B1	B2	B3	z
S190H500	2450	1970	1790	1590	1970	1790	1590	0
S190H1000	2950	1970	1790	1590	1970	1790	1590	0
S190H1500	3450	1970	1790	1590	1970	1790	1590	0
S220H500	2450	2270	2090	1890	2270	2090	1890	0
S220H1000	2950	2270	2090	1890	2270	2090	1890	0
S220H1500	3450	2270	2090	1890	2270	2090	1890	4
S280H500	2450	2870	2690	2490	2870	2690	2490	4
S280H1000	2950	2870	2690	2490	2870	2690	2490	4
S280H1500	3450	2870	2690	2490	2870	2690	2490	4
S2819H500	2450	2870	2690	2490	1970	1790	1590	0
S2819H1000	2950	2870	2690	2490	1970	1790	1590	2 *
S2819H1500	3450	2870	2690	2490	1970	1790	1590	4
S2822H500	2450	2870	2690	2490	2270	2090	1890	2 *
S2822H1000	2950	2870	2690	2490	2270	2090	1890	4
S2822H1500	3450	2870	2690	2490	2270	2090	1890	4

Anzahl (z) der Extrasteher
(Zwischenstützen)
numero dl barre Intermedl
Nombre de pieds supplémentaires
Number of spezlal stayers
(intermediate stayers)

*** Extrasteher nur auf Längsselte**
montanti intermedi dal lato lungo
Pleds supplémentalre unlquement sur le côté long
Intermedlate stayers on long slde

			Allgemeintoleranz		Maßstab	Werkstoff	Gewicht
				Datum	Name	Gewebetank mit Schneckensystem
			Bearb.	21.01.03	Falkner W.	Fuil tank with screw conveyor system
			Gepr.			Serbatoio per pellets con sistema di tansporto a coclea
			Gen.			Reservoir en systeme par vis d'extraction
Änderung	Datum	Name	ÖkoFEN HEIZTECHNIK			A0060-200809-03	Blatt 2 von 2